resideo

Braukmann
V5007

Kombi PICV

Niezależny od ciśnienia zawór równoważący i regulacyjny

Zastosowanie

V5007 to niezależny od ciśnienia zawór regulacyjny (PICV). Łączy w sobie regulator przepływu i pełno-zakresowy regulator temperatury. Wyposażony w siłownik Kombi-PICV umożliwia regulację temperatury w całym zakresie skoku.
Znajduje zastosowanie w systemach ze zmiennym i stałym przepływem. Jako ograniczniki stałego przepływu w systemach stało-przepływowych (bez siłownika) lub jako niezależny od ciśnienia zawór regulacyjny w systemach o zmiennym przepływie.
V5007 stosowany jest zwykle do równoważenia hydraulicznego oraz do sterowania temperaturowego w instalacjach z klimakonwektorami, centralami wentylacyjnymi, sufitami chłodzącymi oraz w jedno-rurowych instalacjach grzewczych.

V5007TZ10

V5007TZ20

V5007TZ10 DN32/40/50

Właściwości

- Dynamiczne równoważenie ciśnienia różnicowego
  - Niezależna od ciśnienia precyzyjna regulacja przepływu
  - Znaczna oszczędność energii dzięki efektywnemu przepływowi i zminimalizowanej prędkości pompy
  - Dostępne wersje z króćcami pomiarowymi lub bez
  - Zawory w wersji z króćcami pomiarowymi umożliwiają określenie optymalnego punktu pracy pompy
  - Redukcja ruchu siłownika, gdyż wahania ciśnienia nie mają wpływu na utrzymanie temperatury
  - Łatwy dobór zaworu - bez skomplikowanych obliczeń
  - Uruchomienie nie wymaga metod równoważenia
  - Charakterystyka stałoprocentowa w połączeniu z siłownikiem modulującym
- Szeroki zakres stosowania
  - Rozmiary DN15 do DN50 odpowiadają większości standardowych przyłączy klimakonwektorów
  - Różne wersje dostosowane do standardowych, a także małych i wysokich przepływów
  - Dwie funkcje w jednym zaworze redukują koszt montażu
- Łatwe uruchomienie
  - Nastawa wstępna z widoczną skalą przypływu w m^3/h
  - Nastawa przy użyciu standardowego narzędzia (klucza)
  - Równoważenie systemu nawet wtedy, gdy tylko niektóre części budynku są eksploatowane
- Prosty serwis
  - Funkcja doraźnego odcięcia za pomocą osłony z tworzywa sztucznego - nie do stałego użytku, maksymalne jednostkowe nadciśnienie 6 bar.
  - Możliwość pomiaru dla wymagających aplikacji (dotyczy wersji z króćcami pomiarowymi)
  - Odporny na zabrudzenia - brak stref martwych, ciągły przepływ zapewnia samooczyszczenie. Możliwość przepłukania obszaru membrany.

Cechy użytkowe	niska				wysoka
Efektywność energetyczna	●	●	●	●	●
Nakład inwestycyjny	●	●	○	○	○
Łatwość doboru	●	●	○	○	○

DANE TECHNICZNE

Media	
Medium:	Woda lub mieszanina wody z glikolem, zgodne z VDI 2035 (do 50 % glikolu)
Współczynnik pH:	8 - 9.5
Zakres ciśnienia	
Maks. ciśnienie pracy:	Zależnie od wariantu: V5007TZ10... maks. 25 bar V5007TZ20… maks. 16 bar
Ciśnienie różnicowe: Δ_{pmin} Δ_{pmaks}	 - patrz tabela "Wartości Kv do pomiaru" - 600 kPa (6 bar)

Temperatura pracy	
Maks. temperatura medium:	-10 - 120 °C[1]
Wielkość przyłącza	
Średnica nominalna	DN15 - DN50
Właściwości	
Wartości przepływu, Współczynnik kvs:	patrz tabela na str. 5
Nieszczelność:	Zgodnie z klasą IV IEC 60534-4 (do 6 bar ciśnienia różnicowego)
Dokładność ciśnienia:	+/- 10 % rzeczywistej nastawy w idealnych warunkach dla nastawy wstępnej wyższej niż 20 % maksimum (dla DN50 do 80 % maks. nastawy wstępnej)

[1] W przypadku użycia w temperaturze powyżej 90 °C skonsultuj się z naszym działem technicznym

BUDOWA

Wariant z możliwością pomiaru V5007TZ10...

Przegląd

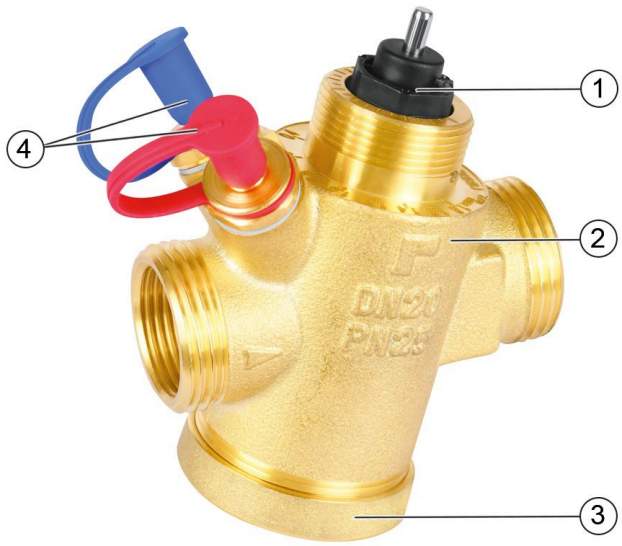

	Elementy	Materiały
1	Sześciokątny pierścień do nastawy wstępnej zaworu. Łatwa nastawa wstępna za pomocą standardowego narzędzia (SW19)	Polimer o wysokiej wytrzymałości
2	Korpus zaworu z gwintami wewnętrznymi i zewnętrznymi oraz portami króćców pomiarowych	Mosiądz odporny na wypłukiwanie cynku
3	Pokrywa z króćcem spustowym zabezpieczona nakrętką. Spełnia kryteria PN25	Mosiądz odporny na wypłukiwanie cynku
4	Dwa zawory SafeCon™ do pomiaru ciśnienia - typ iglicowy	Mosiądz odporny na wypłukiwanie cynku Osłony: guma
	Pozostałe elementy	
	Uszczelnienie	EPDM
	Wkładka zaworu z zespołem membrany	Polimer o wysokiej odporności z membraną z EPDM i elementami ze stali nierdzewnej
	Elementy zaworu służące do nastawy wstępnej	Polimer o wysokiej odporności i mosiądz
	Części wewnętrzne	Mosiądz, stal nierdz., polimer wysokiej odporności, EPDM

Wariant bez pomiaru V5007TZ20...

Przegląd		Elementy	Materiały
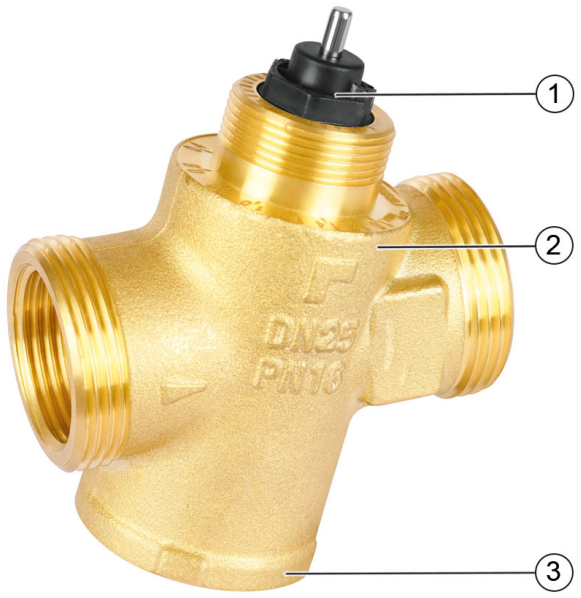	1	Sześciokątny pierścień do nastawy wstępnej zaworu. Łatwa nastawa wstępna za pomocą standardowego narzędzia (SW19)	Polimer o wysokiej wytrzymałości
	2	Korpus zaworu z gwintami wewnętrznymi i zewnętrznymi	Mosiądz odporny na wypłukiwanie cynku
	3	Osłona PPS z nierdzewnym zaciskiem o wysokiej odporności na rdzę. Spełnia kryteria PN16	Mosiądz odporny na wypłukiwanie cynku
		Pozostałe elementy	
		Uszczelnienie	EPDM
		Wkładka zaworu z zespołem membrany	Polimer o wysokiej odporności z membraną z EPDM i elementami ze stali nierdzewnej
		Elementy zaworu służące do nastawy wstępnej	Polimer o wysokiej odporności i mosiądz
		Części wewnętrzne	Mosiądz, stal nierdz., polimer o wysokiej odporności, EPDM

V5007TZ10 DN32/40/50

Przegląd		Elementy	Materiały
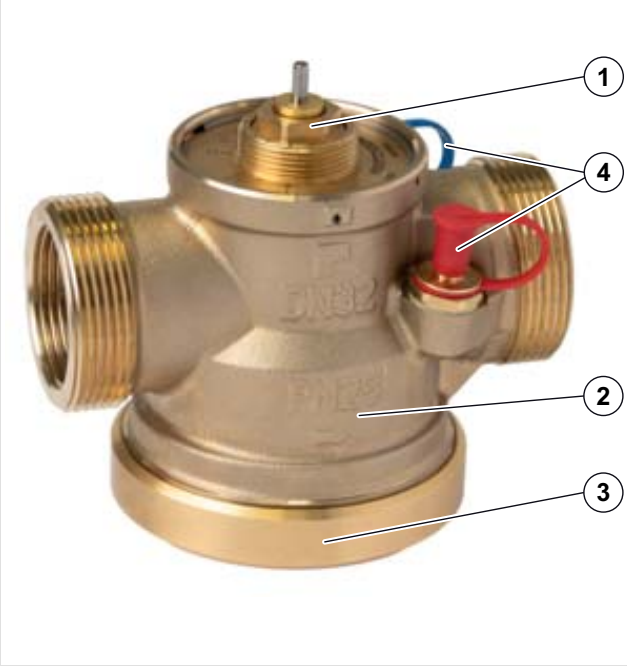	1	Sześciokątny pierścień do nastawy wstępnej zaworu. przy użyciu narzędzia (SW19)	Mosiądz odporny na wypłukiwanie cynku
	2	Korpus zaworu dla gwintów wewnętrznych i zewnętrznych	Mosiądz odporny na wypłukiwanie cynku
	3	Pokrywa z króćcem spustowym zabezpieczona nakrętką. Spełnia kryteria PN25	Mosiądz odporny na wypłukiwanie cynku
	4	Dwa zawory SafeCon™ do pomiaru ciśnienia - typ iglicowy	Mosiądz odporny na wyp ukiwanie cynku Osłony: guma
		Pozostałe elementy	
		Wkład zaworu z zespołem membrany	Membrana z EPDM i elementy ze stali nierdzewnej
		Uszczelnienie	EPDM
		Elementy zaworu służące do nastawy wstępnej	Stal nierdzewna
		Części wewnętrzne	Mosiądz, stal nierdzewna i EPDM

Zasada działania

Zawór V5007 Kombi-PICV spełnia dwie funkcje: zaworu równoważącego dynamicznie oraz zaworu regulacyjnego. W funkcji dynamicznego równoważenia zawór utrzymuje stałe ciśnienie różnicowe. Zawór regulacyjny reguluje przepływ za pomocą regulowanej kryzy, która jest sterowana przez siłownik (przy równomiernej charakterystyce procentowej regulacji). Stałe ciśnienie różnicowe na zaworze zapewnia dokładną regulację oraz pełny autorytet zaworu niezależnie od zmian ciśnienia w instalacji.

Aby ustawić maksymalną wielkość przepływu:

1. Odłączyć i zdjąć siłownik z zaworu lub poluzowanie nakrętki siłownika przy zamocowaniu siłownika
2. Przekręcić sześciokąt do żądanej nastawy przepływu
3. Ponownie zamontować siłownik

Pomiary

Zawór V5007TZ10... umożliwia pomiar dwóch parametrów za pomocą ciśnieniowych zaworów pomiarowych. Króćce pomiarowe pobierają ciśnienie na kryzie wewnętrznej, które jest zależne tylko od nastawy wstępnej zaworu i nie zmienia się wraz z różnicą ciśnień regulowaną na zaworze. Jeden z portów (+) znajduje się przed kryzą, drugi za kryzą wewnętrzną na wylocie z zaworu. Dostępne są następujące pomiary:

Pomiar przepływu
Do pomiaru przepływu niezbędny jest pomiar ciśnienia różnicowego oraz wartość kv odpowiadająca nastawie wstępnej zaworu. Grzyb zaworu musi być w pozycji całkowicie otwartej (tzn. siłownik musi być całkowicie otwarty lub nie zainstalowany na zaworze). Różnicę ciśnień można uzyskać poprzez pomiar na króćcach pomiarowych zgodnie z schematem przedstawionym na rys.1

Natężenie przepływu można obliczyć według następującego wzoru:

$$Q = kv \times \sqrt{\Delta p_Q}$$

Gdzie:

Dana	Jednostka	Opis
Kv	[l/h]	Współczynnik z tabeli - patrz następna strona (zgodnie z rzeczywistą nastawą zaworu)
Δp_Q	[bar]	Zmierzona różnica ciśnień

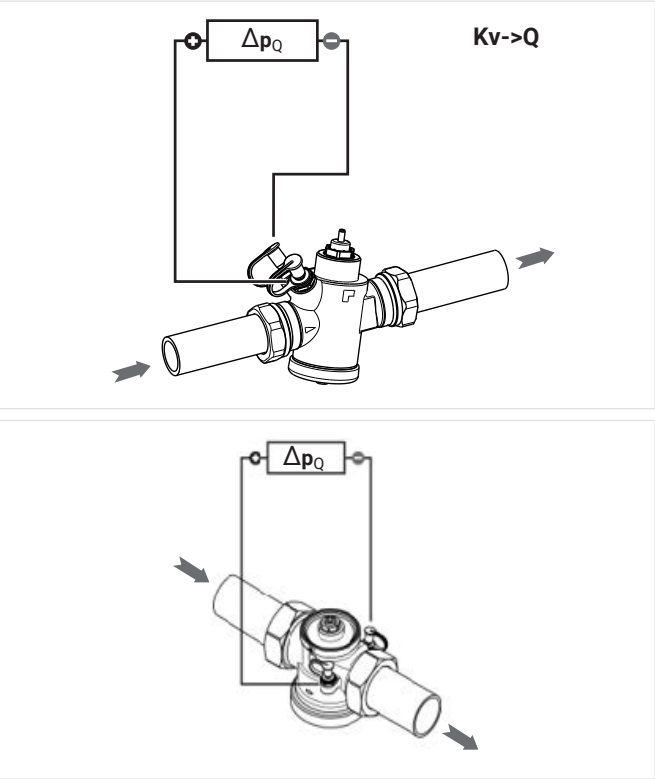

Rys. 1 Pomiar przepływu

Pomiar ciśnienia różnicowego
W przypadku potrzeby uzyskania całkowitego ciśnienia różnicowego na zaworze należy zastosować dodatkowe akcesorium pomiarowe, które umożliwia pomiar ciśnienia przed zaworem (V2511A003). Do pomiaru należy wykorzystać króciec pomiaru ciśnienia na dodatkowym akcesorium oraz ⊖ króciec na zaworze (patrz rysunek 2).

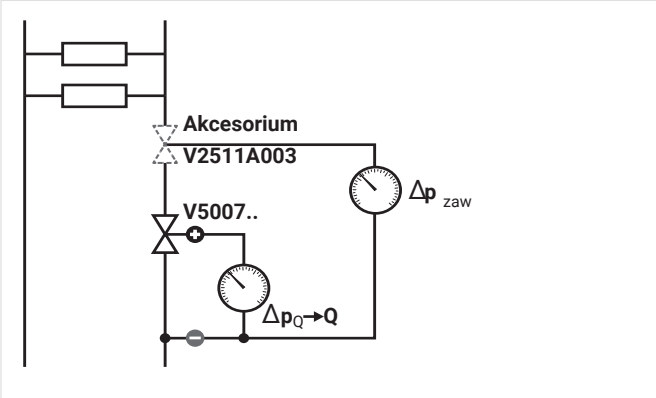

Rys. 2 Pomiar ciśnienia różnicowego Δp_{zaw}

Transport i magazynowanie

Przechowywać produkty w oryginalnym opakowaniu i rozpakować je na krótko przed montażem.
Podczas transportu i magazynowania zachować poniższe warunki:

Parametr	Wartość
Otoczenie:	czyste, suche i wolne od kurzu
Min. temperatura otoczenia:	5 °C
Maks. temperatura otoczenia:	60 °C
Min. wilgotność względna otoczenia:	5 % *
Maksymalna wilgotność względna otoczenia:	90 % *

* bez kondensacji

Wartości Kv do pomiaru:

DN	Przepływ Min. (l/h)	Przepływ Maks. (l/h)																Numer katalogowy
15	10	350	Nastawa	10	100	150	200	250	270	300	320	350	max.					V5007TZ10150350
			Kv	0.08	0.17	0.26	0.37	0.49	0.55	0.65	0.79	1.03						
	120	1400	Nastawa	120	300	400	600	700	800	1000	1200	1300	1400					V5007TZ10151400
			Kv	0.12	0.38	0.52	0.85	1.02	1.21	1.67	2.09	2.60	2.95					
20	80	1000	Nastawa	80	300	400	500	600	700	800	900	1000						V5007TZ10201000
			Kv	0.19	0.40	0.56	0.73	0.92	1.17	1.44	1.66	2.04						
	150	2000	Nastawa	150	400	600	800	1000	1200	1400	1600	1800	2000					V5007TZ10202000
			Kv	0.21	0.47	0.78	1.13	1.57	2.09	2.56	3.45	4.81	6.03					
25	180	2000	Nastawa	180	600	800	1000	1200	1400	1600	1800	2000						V5007TZ10252000
			Kv	0.27	0.87	1.51	2.29	3.27	3.88	4.20	3.60	3.38						
	300	2700	Nastawa	300	600	900	1200	1500	1800	2100	2400	2700	max.					V5007TZ10252700
			Kv	0.35	0.73	1.12	1.69	2.24	2.86	3.63	4.38	5.69	7.44					
32	500	4000	Nastawa	500	1000	1250	1500	1750	2000	2250	2500	2750	3000	3250	3500	3750	4000	V5007TZ10324000
			Kv	1.51	1.88	2.29	2.77	3.3	4.08	4.54	5.25	6.01	6.83	7.71	8.65	9.64	10.7	
40	1000	7500	Nastawa	1000	1500	2000	2500	3000	3500	4000	4500	5000	5500	6000	6500	7000	7500	V5007TZ10407500
			Kv	0.83	2.08	3.36	4.67	6.00	7.37	8.76	10.18	11.63	13.10	14.61	16.14	17.70	19.29	
50	2000	12000	Nastawa	2000	3000	4000	5000	6000	7000	8000	9000	10000	11000	12000				V5007TZ105012000
			Kv	5.16	7.75	10.3	12.9	15.49	18.07	20.66	23.24	25.82	28.4	30.98				

WYMIARY

Przegląd

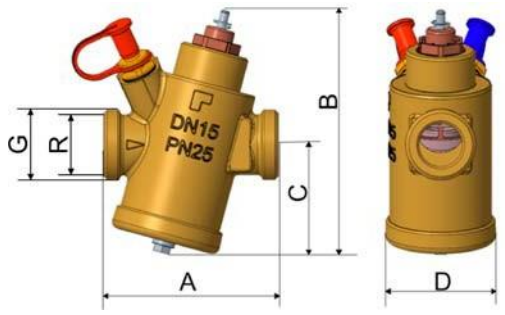

V5007… (15/20/25)…

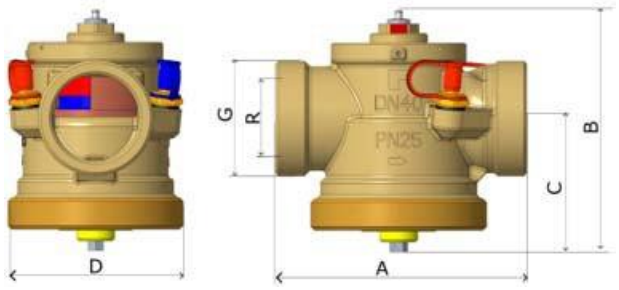

V5007… (32/40/50)…

Parametr		Value					
Średnica nominalna:	DN	15	20	25	32	40	50
Wymiary:	A	75	79	83	130	130	158
	B	105	105	105	123	124	136
	C	47	47	47	69	69	72
	D	48	48	48	91	91	99
Gwint wewnętrzny:	R	Rp $^1/_2$"	Rp $^3/_4$"	Rp 1"	Rp 1 $^1/_4$"	Rp 1 $^1/_2$"	Rp 2"
Gwint zewnętrzny:	G	$^7/_8$" *	1"	1 $^1/_4$"	1 $^3/_4$"	2"	2 $^1/_2$"

* Montaż na gwintach zewnętrznych 7/8" wymaga dwóch złączek o numerze katalogowym: V2512A78

OZNACZENIA KATALOGOWE

Poniżej przedstawiono niezbędne informacje potrzebne do zamówienia odpowiedniego produktu. Przy zamawianiu należy zawsze powoływać się na typ, numer zamówieniowy lub numer części.

DN	Zakres przepływu		Zakres ciśnienia różnicowego:		Skok (wymiar zamknięcia 11,5) [mm]	Gwint wewnętrzny i zewnętrzny	
	Min. (l/h)	Maks. (l/h)	Δp_{min} (kPa)	Δp_{maks} (kPa)		Numer Katalogowy Zawór Kombi-PICV z króćcami pomiarowymi	Numer Katalogowy Zawór Kombi-PICV bez króćców pomiarowych
DN15	10	350	15	600	2.9	V5007TZ10150350	V5007TZ20150350
DN15	120	1400	18		6	V5007TZ10151400	V5007TZ20151400
DN20	80	1000	18		2,9	V5007TZ10201000	V5007TZ20201000
DN20	150	2000	20		6	V5007TZ10202000	V5007TZ20202000
DN25	180	2000	18		2.9	V5007TZ10252000	V5007TZ20252000
DN25	300	2700	20		6	V5007TZ10252700	V5007TZ20252700
DN32	500	4000	20		6	V5007TZ10324000	-
DN40	1000	7500	20		6	V5007TZ10407500	-
DN50	2000	12000	20		6	V5007TZ105012000	-

Uwaga: Wartość może się różnić w zależności od ustawienia wstępnego zaworu +- 10%.
Uwaga: Lista kompatybilnych siłowników znajduje się w tabeli na stronie 6.

Współpraca z siłownikiem

Zalecane siłowniki

DN	Skok (mm)	MT4	MT8	M5410	M4410	MSLM	MSLM	MSHF MSLF	MSHF MSLF	Numer katalogowy
		4.0 mm, 90 N, on/off, Termiczny	8.0 mm, 90 N, on/off, Termiczny	6.5 mm, 90 N on/off	4.0 mm, 100 N, 0/2…10V 24V	8.0 mm, 180 N, 0/2…10V 24V	8.0 mm, 300 N, 0/2…10V 24V	8.0 mm, 180 N, 3-pkt 24/230Vac	8.0 mm, 300 N, 3-pkt 24/230Vac	
15	2.9	x			x	x*		x*		V5007TZ10150350
15	6.0		x	x		x		x		V5007TZ10151400
15	2.9	x			x	x*		x*		V5007TZ20150350
15	6.0		x	x		x		x		V5007TZ20151400
20	2.9	x			x	x*		x*		V5007TZ10201000
20	6.0		x	x		x		x		V5007TZ10202000
20	2.9	x			x	x*		x*		V5007TZ20201000
20	6.0		x	x		x		x		V5007TZ20202000
25	2.9	x			x	x*		x*		V5007TZ10252000
25	6.0		x	x		x		x		V5007TZ10252700
25	2.9	x			x	x*		x*		V5007TZ20252000
25	6.0		x	x		x		x		V5007TZ20252700
32	6.0					x		x		V5007TZ10324000
40	6.0					x		x		V5007TZ10407500
50	6.0						x		x	V5007TZ105012000

Uwaga: Zawory o skoku 2,9 mm można łączyć wyłącznie z siłownikami bez funkcji obsługi ręcznej.

Akcesoria

	Opis			Numer Katalogowy
	MT4	**Siłownik termoelektryczny 4,0 mm efektywnego skoku, 90N, on/off**		
	Do zaworu o skoku **2.9 mm**	NO = Normalnie otwarty - trzpień cofnięty	24 V, NO	MT4-024-NO
			24 V, NO, 2,5 m	MT4-024-NO-2.5M
			24 V, NO, styk	MT4-024S-NO
		NC = Normalnie zamknięty - trzpień wysunięty	24 V, NC	MT4-024-NC
			24 V, NC, 2,5 m	MT4-024-NC-2.5M
			24 V, NC, styk	MT4-024S-NC
			230 V, NO	MT4-230-NO
			230V, NO, 2,5 m	MT4-230-NO-2.5M
			230 V, NO, styk	MT4-230S-NO
			230 V, NC	MT4-230-NC
			230V, NC, 2,5 m	MT4-230-NC-2.5M
			230 V, NC, styk	MT4-230S-NC
	MT8	**Siłownik termoelektryczny 8,0 mm efektywnego skoku, 90N, on/off**		
	Do zaworu o skoku **6.0 mm**	NO = Normalnie otwarty - trzpień cofnięty	24 V AC/DC	MT8-024-NO
		NC = Normalnie zamknięty - trzpień wysunięty		MT8-024-NC
		NO = Normalnie otwarty - trzpień cofnięty	230 V AC	MT8-230-NO
		NC = Normalnie zamknięty - trzpień wysunięty		MT8-230-NC
	M5410	**Siłownik z szybkim przebiegiem skok 6.5 mm, 90 N, on/off**		
	Do zaworu o skoku **6.0 mm**		24 V AC/DC	M5410C1001
			230 V AC	M5410L1001
	M4410	**Siłownik termoelektryczny skok 4.0 mm, 100 N, 0 - 10 V** Uwaga: Bez napięcia - zamknięty		
	Do zaworu o skoku **2.9 mm**		24 V AC	M4410E1510
			24 V DC	M4410K1515
		Kabel dla siłownika M4410, 1 m	10 szt.	M44-MOD-1M
			1 szt.	M44-MOD-1M/U
	MSLM	**Siłownik skok 8.0 mm, 180 N, modulacyjny 0/2-10V** Uwaga: Do zaworów DN15-DN40 * Stosować wyłącznie z zaworem o skoku 6 mm		
		Bez funkcji obsługi ręcznej	24 V AC/DC	MSLM-B018-150
		Z funkcją obsługi ręczną		MSLM-B018-151*
	MSLM	**Siłownik skok 8.0 mm, 300 N, modulacyjny 0/2-10V** Uwaga: Siłownik 300 N tylko do zaworu DN50		
		Bez funkcji obsługi ręcznej	24 V AC/DC	MSLM-B030-150
		Z funkcją obsługi ręczną		MSLM-B030-151
	MSHF **MSLF**	**Siłownik skok 8.0 mm, 180 N, 3-punktowy** Uwaga: Do zaworów DN15-DN40 * Stosować wyłącznie z zaworem o skoku 6 mm		
		Bez funkcji obsługi ręcznej	24 V AC/DC	MSLF-B018-150
		Z funkcją obsługi ręczną		MSLF-B018-151*
		Z funkcją obsługi ręczną	230 V AC	MSHF-B018-151*

	MSHF MSLF	**Siłownik skok 8.0 mm, 300 N, 3-punktowy** Uwaga: Siłownik 300 N tylko do zaworu DN50		
		Bez funkcji obsługi ręcznej	24 V AC/DC	MSLF-B030-150
		Z funkcją obsługi ręczną		MSLF-B030-151
		Z funkcją obsługi ręczną	230 V AC	MSHF-B030-151
	VM242A	**Przenośny komputer pomiarowy BasicMes-2**		
		Komputer dostarczany w walizce z akcesoriami Uwaga: Aby połączyć VM242 BasicMes do króćców pomiarowych SafeConTM należy zamówić oddzielnie komplet adapterów pomiarowych VA3600C001	Do wszystkich wielkości	VM242A0101
	V2511A	**Zawór spustowy**		
			DN15 - DN25	V2511A002
			DN32 - DN50	V2511A009
	VS2600	**Komplet 2 szt. króćców pomiarowych G1/4”**		
		Zestaw przyłączy SafeCon™	Do wszystkich wielkości	VS2600C001
	V2511A	**Izolacja termiczna**		
		Osłona izolacyjna	DN15 - DN25	V2511A001
			DN32 - DN40	V2511A010
	V2512A	**Złączka do gwintów zewnętrznych**		
			DN 15, $^{7}/_{8}$"	V2512A78
	VST06A	**Złączka kompletna** Połączenia gwintowane		
			DN 20, $^{3}/_{4}$"	VST06-3/4A
			DN 25, 1"	VST06-1A
	V2511A	**Adapter pomiarowy**		
			DN15	V2511A003
			DN20	V2511A005
			DN25	V2511A007

ul. Domaniewska 44 02-672
WARSZAWA, POLSKA e-mail:
wsparcie@resideo.com

Wyprodukowano przez swoją spółkę zależną Resideo Kft.
Dózsa Gy. Utca 147 8800
Nagkanizsa, Węgry

Zawartość karty może ulec zmianie bez powiadomienia V5007-k-pl01r0625UW / EN0H-2150GE23 R0525 © 2025 Resideo Technologies, Inc.
Wszelkie prawa zastrzeżone.

Więcej informacji na stronie:
resideo.com

Niniejszy dokument zawiera informacje zastrzeżone przez Pittway Sàrl oraz firmy stowarzyszone i jest chroniony prawem autorskim oraz innymi prawami międzynarodowymi. Powielanie lub niewłaściwe użycie bez specjalnego pisemnego upoważnienia Pittway Sàrl jest surowo zabronione.

Tabela zbiorcza

DN	Przepływ Min. (l/h)	Przepływ Maks. (l/h)	Skok (mm)	Nastawy wstępne i wartości Kv (zmierzone na zaworach z króćcami)															Zawór V5007 z króćcami pomiarowymi	Zawór V5007 bez króćców pomiarowych	Siłownik Siła (N)	Zalecane siłowniki: 4 mm, 90 N siłowniki: MT4 (termiczny on/off) M7410A (3-pkt) M4410 (0/2..10V)	8 mm, 90/180 N: MT8 (termiczny on/off) M5410 (on/off) M7410 (0/2..10V) *	8 mm, 180 N: MSLM (0/2..10V) MSLF (3-pkt) MSHF (3-pkt)	8 mm, 300 N: MSLM (0/2..10V) MSLF 3-pkt MSHF 3-pkt
15	10	350	2.9	Nastawa	10	100	150	200	250	270	300	320	350	max.					V5007TZ10150350	V5007TZ20150350	90/180	X	-	X*	-
				Kv	0.08	0.17	0.26	0.37	0.49	0.55	0.65	0.79	1.03												
	120	1400	6	Nastawa	120	300	400	600	700	800	1000	1200	1300	1400					V5007TZ10151400	V5007TZ20151400		-	X	X	-
				Kv	0.12	0.38	0.52	0.85	1.02	1.21	1.67	2.09	2.60	2.95											
20	80	1000	2.9	Nastawa	80	300	400	500	600	700	800	900	1000						V5007TZ10201000	V5007TZ20201000		X	-	X*	-
				Kv	0.19	0.40	0.56	0.73	0.92	1.17	1.44	1.66	2.04												
	150	2000	6	Nastawa	150	400	600	800	1000	1200	1400	1600	1800	2000					V5007TZ10202000	V5007TZ20202000		-	X	X	-
				Kv	0.21	0.47	0.78	1.13	1.57	2.09	2.56	3.45	4.81	6.03											
25	180	2000	2.9	Nastawa	180	600	800	1000	1200	1400	1600	1800	2000						V5007TZ10252000	V5007TZ20252000		X	-	X*	-
				Kv	0.27	0.87	1.51	2.29	3.27	3.88	4.20	3.60	3.38												
	300	2700	6	Nastawa	300	600	900	1200	1500	1800	2100	2400	2700	max.					V5007TZ10252700	V5007TZ20252700		-	X	X	-
				Kv	0.35	0.73	1.12	1.69	2.24	2.86	3.63	4.38	5.69	7.44											
32	500	4000	6	Nastawa	500	1000	1250	1500	1750	2000	2250	2500	2750	3000	3250	3500	3750	4000	V5007TZ10324000		180	-	-	X	-
				Kv	1.51	1.88	2.29	2.77	3.3	4.08	4.54	5.25	6.01	6.83	7.71	8.65	9.64	10.7							
40	1000	7500	6	Nastawa	1000	1500	2000	2500	3000	3500	4000	4500	5000	5500	6000	6500	7000	7500	V5007TZ10407500			-	-	X	-
				Kv	0.83	2.08	3.36	4.67	6.00	7.37	8.76	10.18	11.63	13.10	14.61	16.14	17.70	19.29							
50	2000	12000	6	Nastawa	2000	3000	4000	5000	6000	7000	8000	9000	10000	11000	12000				V5007TZ105012000		300	-	-	-	X
				Kv	5.16	7.75	10.3	12.9	15.49	18.07	20.66	23.24	25.82	28.4	30.98										

* Zawory o skoku 2,9 mm można łączyć wyłącznie z siłownikami bez funkcji obsługi ręcznej.